Electrolux PROFESSIONAL

Mosogatás
Közepes előmosó zóna EDR mosogatógéphez elektromos, 50Hz

TERMÉK #

MODELL #

NÉV #

SIS #

AIA #

535095 (NMPWDRE) Közepes előmosó zóna EDR mosogatógép szériához

Fő jellemzők

- Automata előmosó modul a fő mosogatási szakasz előtt.
- Mélyhúzott, préselt tank teljesen lekerekített sarkokkal, a csatorna felé döntve, mely megelőzi a szennyeződés lerakódását, és pár perc alatt megtörténik a leürítés. A préselt tankban nincsenek hegesztési pontok.
- Az előmosó zóna hideg vizet használ, így az ételmaradékok nem "égnek" rá a tányérokra.
- Beépített leürítő szelep a tankban, amely automatikusan leüríti és feltölti friss vízzel a tankot anélkül, hogy megállítaná a mosogatási folyamatot.
- IP25 vízvédelem a vízsugár, a tömör tárgyak és a kisebb állatok ellen (nagyobb, mint 6 mm).
- Nagy méretű, szigetelt, egyensúlyozott ajtó. Csökkenti a zajt és a hőveszteséget.
- Automatikus leürítés, tisztítás és fertőtlenítés.
- A működési irány lehet balról jobbra és jobbról balra is, ez a helyszínen megfordítható.
- Állítható magasságú lábak, így a készülék alatt is teljesen fel lehet takarítani a padlót.
- Ezt az elemet Electrolux Professional EDR mosogatógéphez lehet csatlakoztatni.

Konstrukció

- Az összes fő alkatrész nagy teherbírású, korrózióálló 304 típusú rozsdamentes acélból készül: belső kamra, külső, front és oldalsó panelek, előmosó karok és kosártovábbító rendszer.
- Az innovatív moduláris koncepciónak köszönhetően bármikor könnyen az EDR mosogatógéphez csatlakoztatható.

Fenntarthatóság

- A több lépcsős szűrőrendszer eltávolítja a szennyeződést az előmosó vízből, ezáltal jobb mosogatási teljesítményt kapunk.
- Autostart/stop funkció biztosítja, hogy a készülék csak akkor megy, ha egy kosár áthalad rajta. Ez víz és energia megtakarítást eredményez.

Opcionális tartozékok

- Egységcsomag az előmosó modul mosó modullá konvertálásához — PNC 865281 ❑

Jóváhagyás

Mosogatás
Közepes előmosó zóna EDR mosogatógéphez elektromos, 50Hz

Elölnézet

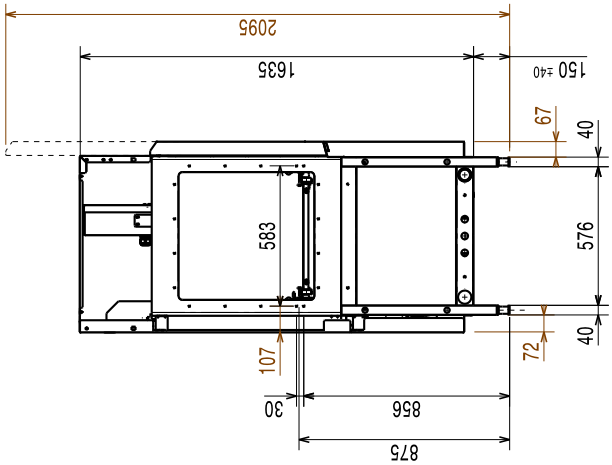

Oldalnézet

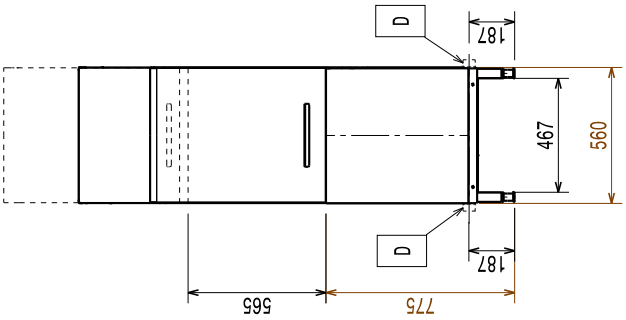

CWI	=	Hideg víz bemenet
D	=	Leürítés
EI	=	Elektromos csatlakozás
EO	=	Elektromos kimenet
EQ	=	Ekvipotenciális csavar
ES	=	Elektromos jel BE/KI
HWI	=	Bejövő melegvíz
U	=	USB port
WI	=	Víz bemenet

Felülnézet

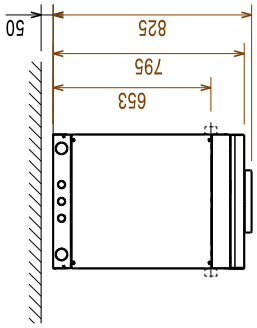

Elektromos

Tápfeszültség:	
535095 (NMPWDRE)	380-415 V/3N ph/50 Hz
Alapértelmezett teljesítmény:	7.37 kW
Előmosó tank fűtőelemei:	7 kW

Pre-wash tank heating elements are activated only during sanitation cycle.

Pre-wash pump size:	0.37kW

Víz:

Pre-wash tank size:	35l

Technikai információ:

Pre-wash temperature:	10-40°C
Külső méretek, szélesség:	560 mm
Külső méretek, mélység:	825 mm

For transportation purpose only, the depth can be reduced to 795mm by the door handle.

Külső méretek, magasság:	1785 mm
Magasság nyitott ajtóval:	2095 mm
Betöltő nyílás mérete (szélesség):	530 mm
Betöltő nyílás mérete (magasság):	490 mm
Nettó súly:	104 kg
Szállítási súly:	123 kg
Szállítási magasság:	2030 mm
Szállítási szélesség:	910 mm
Szállítási mélység:	700 mm
Szállítási térfogat:	1.29 m³

Reference norm used to measure the noise: IEC60335-2-58 annex AA.

Fenntarthatóság

Zajszint	<62 dBA

A vállalat fenntartja a jogot arra, hogy előzetes bejelentés nélkül változtatást hajtson végre a termékeken. A nyomtatás idején minden információ megfelelő.